PRO LINE

BLACK&DECKER®

www.blackanddecker.ae

BPXH2000

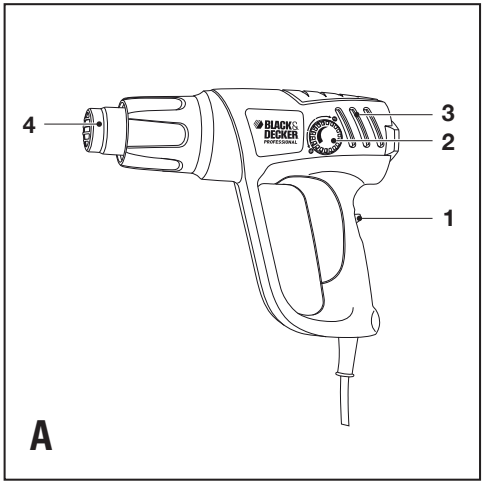
4
3
2
1
BLACK & DECKER
PROFESSIONAL
A

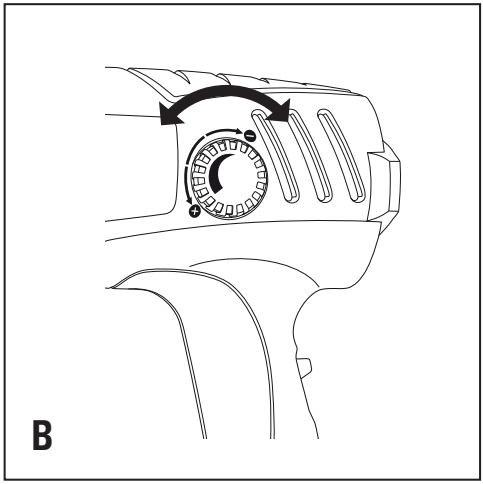
B

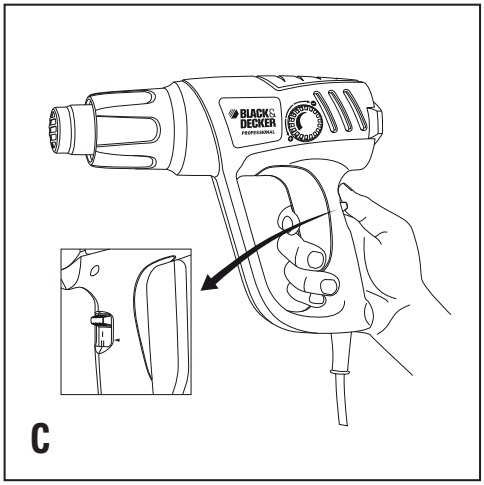
BLACK & DECKER
PROFESSIONAL
C

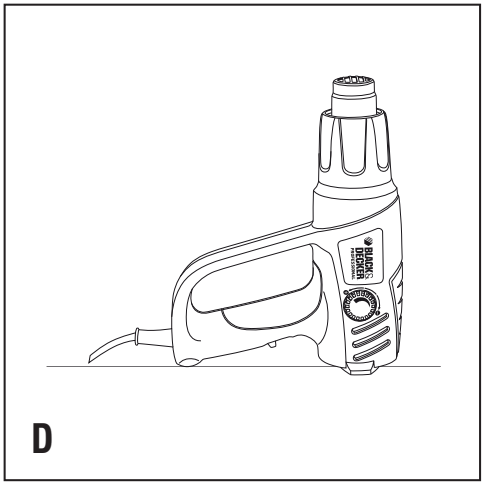
BLACK & DECKER
D

Intended Use

Your Black & Decker heat gun has been designed for various heating applications (eg. Paint stripping)

General safety rules

Warning! Read all instructions. Failure to follow all instructions listed below may result in electric shock, fire and/or serious injury. The term “power tool” in all of the warnings listed below refers to your mains operated (corded) power tool or battery operated (cordless) power tool.
SAVE THESE INSTRUCTIONS.

1. Work area

a. **Keep work area clean and well lit.** Cluttered and dark areas invite accidents.

b. **Do not operate power tools in explosive atmospheres, such as in the presence of flammable liquids, gases or dust.** Power tools create sparks which may ignite the dust or fumes.

c. **Keep children and bystanders away while operating a power tool.** Distractions can cause you to lose control.

2. Electrical safety

a. **Power tool plugs must match the outlet. Never modify the plug in any way. Do not use any adapter plugs with earthed (grounded) power tools.** Unmodified plugs and matching outlets will reduce risk of electric shock.

b. **Avoid body contact with earthed or grounded surfaces such as pipes, radiators, ranges and refrigerators.** There is an increased risk of electric shock if your body is earthed or grounded.

c. **Do not expose power tools to rain or wet conditions.** Water entering a power tool will increase the risk of electric shock.

d. **Do not abuse the cord. Never use the cord for carrying, pulling or unplugging the power tool. Keep cord away from heat, oil, sharp edges or moving parts.** Damaged or entangled cords increase the risk of electric shock.

e. **When operating a power tool outdoors, use an extension cord suitable for outdoor use.** Use of a cord suitable for outdoor use reduces the risk of electric shock.

3. Personal safety

a. **Stay alert, watch what you are doing and use common sense when operating a power tool. Do not use a power tool while you are tired or under the influence of drugs, alcohol or medication.** A moment of inattention while operating power tools may result in serious personal injury.

b. **Use safety equipment. Always wear eye protection.** Safety equipment such as dust mask, non-skid safety shoes, hard hat, or hearing protection used for appropriate conditions will reduce personal injuries.

c. **Avoid accidental starting. Ensure the switch is in the off position before plugging in.** Carrying power tools with your finger on the switch or plugging in power tools that have the switch on invites accidents.

d. **Remove any adjusting key or wrench before turning the power tool on.** A wrench or a key left attached to a rotating part of the power tool may result in personal injury.

e. **Do not overreach. Keep proper footing and balance at all times.** This enables better control of the power toolin unexpected situations.

f. **Dress properly. Do not wear loose clothing or jewellery. Keep your hair, clothing and gloves away from moving parts.** Loose clothes, jewellery or long hair can be caught in moving parts.

g. **If devices are provided for the connection of dust extraction and collection facilities, ensure these are connected and properly used.** Use of these devices can reduce dust related hazards.

h. **Use clamps or another practical way to secure and support the workpiece to a stable platform.** Holding the work by hand or against your body leaves it unstable and may lead to loss of control. Before drilling into walls, floors or ceilings check for the location of wiring and pipes. Avoid touching the tip of a drill bit just after drilling, as it may be hot.

4. Power tool use and care

a. **Do not force the power tool. Use the correct power tool for your application.** The correct power tool will do the job better and safer at the rate for which it was designed

b. **Do not use the power tool if the switch does not turn it on and off.** Any power tool that cannot be controlled with the switch is dangerous and must be repaired.

c. **Disconnect the plug from the power source before making any adjustments, changing accessories, or storing power tools.** Such preventive safety measures reduce the risk of starting the power tool accidentally.

d. **Store idle power tools out of the reach of children and do not allow persons unfamiliar with the power tool or these instructions to operate the power tool.** Power tools are dangerous in the hands of untrained users.

e. **Maintain power tools. Check for misalignment or binding of moving parts, breakage of parts and any other condition that may affect the power tools operation. If damaged, have the power tool repaired before use.** Many accidents are caused by poorly maintained power tools.

f. **Keep cutting tools sharp and clean.** Properly maintained cutting tools with sharp cutting edges are less likely to bind and are easier to control.

g. **Use the power tool, accessories and tool bits etc., in accordance with these instructions and in the manner intended for the particular type of power tool, taking into account the working conditions and the work to be performed.** Use of the power tool for operations different from those intended could result in a hazardous situation.

5. **Service**

a. **Have your power tool serviced by a qualified repair person using only identical replacement parts.** This will ensure that the safety of the power tool is maintained.

Additional Safety Instructions for Heat Guns

- **Always switch off before putting tool down.**
- **Extreme care should be taken when stripping paint,** the peelings, residue and vapors of paint may contain lead, which is poisonous. Once deposited on surfaces, hand to mouth contact can result in the ingestion of lead. Exposures to even low levels of lead can caused irreversible brain and nervous system damage; young and unborn children are particularly vulnerable. Do not smoke, eat or drink in a work area that could or may be contaminated by **lead. Lead based paints should only be removed by a professional and should not be removed using a heat gun.**
- **When removing paints you should ensure that your work area is enclosed.** It is advisable to wear a dust mask.
- **Do not burn the paint.** Keep the nozzle at least 25mm (1") from the surface as this keeps the temperature below the required 450°C. If you are scraping from a vertical position then you should scrape downwards to prevent the paint from falling back into the heat gun and burning. Dispose of all paint debris safely and ensure that the work area is thoroughly cleaned after completing the job.
- **Do not use in a damp atmosphere or where flammable gases may be present** or use near combustible materials. Spaces behind boards, ceilings and floors and wall cavities in timber frame constructed houses can contain flammable materials. Check before using the heat gun.
- **Allow the tool to cool fully before storing.**
- **Ensure adequate ventilation** when using heat guns as toxic fumes may be produced.
- **Do not use as a hairdryer!** The air temperature is far higher than a hairdryer.
- **Do not obstruct** either the air intake or nozzle outlet as this may cause excessive heat build up resulting in damage to the tool.
- **Do not direct the hot air blast at other people.**
- **Do not touch the metal nozzle** as it becomes very hot during use and remains hot for up to 30 minutes after use. Do not look down the nozzle while the unit is working because of the high temperatures being produced.
- **Do not allow paint to adhere** to the nozzle or scraper as it could ignite after a time.
- **Do not operate your heat gun** whilst it is hanging by the hanging hook.
- **A fire may arise if the appliance is not used with care.**
- **Do not place the nozzle against anything while using or immediately after use.**
- **Do not poke anything down the nozzle as it could give you an electric shock.**
- Do not apply to the same place for a long time;
- Do not leave the appliance unattended when it is switched on.
- Place the appliance on its stand after use

Safety of others

- This appliance is not intended for use by persons(including children) with reduced physical, sensory or mental capabilities, or lack of experience and knowledge,unless they have been given supervision or instruction concerning use of the appliance by a person responsible for their safety.
- Children should be supervised to ensure that they do not play with the appliance.

Handling Your Heat Gun

Do not place your hand over the ventilation slots (3) or block these vents in any way. This restricts the airflow through the element and causes over heating.

Setting the temperature (fig. B)

- To increase the temperature setting, turn the heat control knob (2) anti-clockwise.
- To reduce the temperature setting, turn the heat control knob clockwise.

Operating Your Heat Gun (fig. C)

- To switch your heat gun on at the low temperature setting, press the switch (1) to depress to position “I”.
- To switch the tool on at the high temperature setting, set the switch (1) to position “II”.
- To switch the tool off, set the on/off switch (1) to position “0”.

Note: Allow the element to heat up for a few seconds before use. Initially, some smoke may emit from your heat gun. This is normal and will soon cease.

Cooling Down

In use, the nozzle (4) of your heat gun becomes extremely hot. Great care is necessary when cooling your heat gun after use.

Hands Free Use (fig. D)

This tool can also be used in stationary mode.

- Place the tool onto a firm and stable surface as shown.
- Always point your heat gun away from you.
- Secure the cable to prevent pulling your heat gun off the stand.

Do not touch the nozzle (4) and ensure that nothing is dropped into the nozzle. Carefully switch off your heat gun and then allow it to cool

Paint Stripping

Your heat gun is designed to soften paint and lacquer enabling it to be removed using a good quality hand scraper. Proceed as follows: Direct the hot air onto the area to be removed. When the paint softens, scrape firmly. Experiment to establish the length of time necessary to apply the heat to obtain optimum results. Scrape the softened paint immediately or it will harden again.

Your heat gun is not suitable for stripping metal-framed windows. This is because the heat from the heat gun is conducted through the metal and can crack the glass. Scrape with the grain of the wood wherever possible. Do not linger on one spot for too long as the surface may char or ignite.

Accessories

The performance of your tool depends on the accessory used. Black & Decker and Piranha accessories are engineered to high quality standards and designed to enhance the performance of your tool. By using these accessories you will get the very best from your tool.

Maintenance

Your tool has been designed to operate over a long period of time with a minimum of maintenance. Continuous satisfactory operation depends upon proper tool care and regular cleaning.

Warning! Before performing any maintenance, switch off and unplug the tool.

- Regularly clean the ventilation slots in your tool using a soft brush or dry cloth.
- Regularly clean the motor housing using a damp cloth. Do not use any abrasive or solvent-based cleaner.

Technical Data

		BPXH2000
Power	W	2000
Heat Setting		Variable
Switch Control		2 Stage (I/ II)
Temperature	°C	50-450/ 90-600
Air Flow	l/min	300/ 500
Cable Length	m	3

Protecting the environment

Separate collection. This product must not be disposed of with normal household waste.

Should you find one day that your Black & Decker product needs replacement, or if it is of no further use to you, do not dispose of it with household waste. Make this product available for separate collection.

Separate collection of used products and packaging allows materials to be recycled and used again. Reuse of recycled materials helps prevent environmental pollution and reduces the demand for raw materials.

Local regulations may provide for separate collection of electrical products from the household, at municipal waste sites or by the retailer when you purchase a new product.

Black & Decker provides a facility for the collection and recycling of Black & Decker products once they have reached the end of their working life. To take advantage of this service please return your product to any authorised repair agent who will collect them on our behalf.

You can check the location of your nearest authorised repair agent by contacting your local Black & Decker office at the address indicated in this manual. Alternatively, a list of authorised Black & Decker repair agents and full details of our after-sales service and contacts are available on the Internet at: www.2helpU.com.

Guarantee

Black & Decker is confident of the quality of its products and offers an outstanding guarantee. This guarantee statement is in addition to and in no way prejudices your statutory rights. The guarantee is valid within the territories of the Member States of the European Union and the European Free Trade Area.

If a Black & Decker product becomes defective due to faulty materials, workmanship or lack of conformity, within 12 months from the date of purchase, Black & Decker guarantees to replace defective parts, repair products subjected to fair wear and tear or replace such products to make sure of the minimum inconvenience to the customer unless:

- The product has been used for trade, professional or hire purposes.
- The product has been subjected to misuse or neglect.
- The product has sustained damage through foreign objects, substances or accidents.
- Repairs have been attempted by persons other than authorised repair agents or Black & Decker service staff.

To claim on the guarantee, you will need to submit proof of purchase to the seller or an authorised repair agent. You can check the location of your nearest authorised repair agent by contacting your local Black & Decker office at the address indicated in this manual. Alternatively, a list of authorised Black & Decker repair agents and full details of our aftersales service and contacts are available on the Internet at: **www.2helpU.com**

Please visit our website **www.blackanddecker.co.uk** to register your new Black & Decker product and to be kept up to date on new products and special offers. Further information on the Black & Decker brand and our range of products is available at **www.blackanddecker.co.uk.**

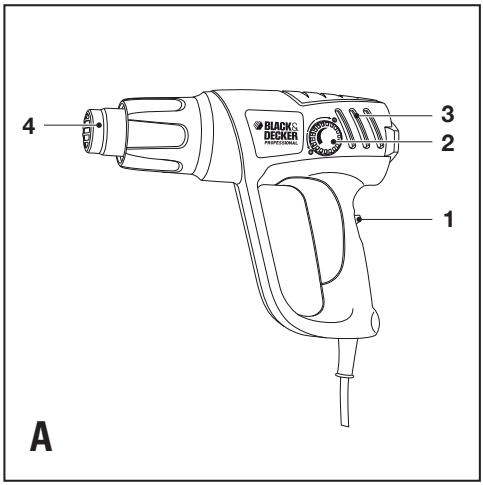
4
3
2
1
A

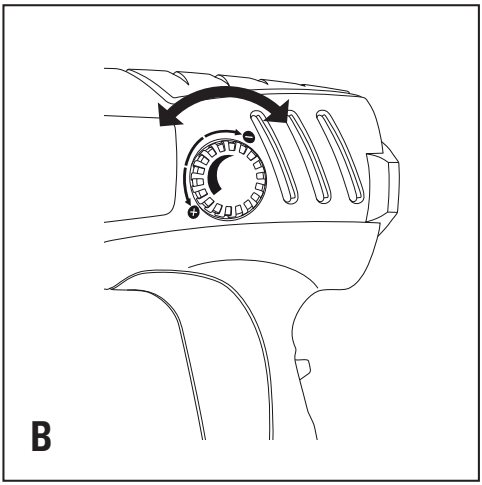
B

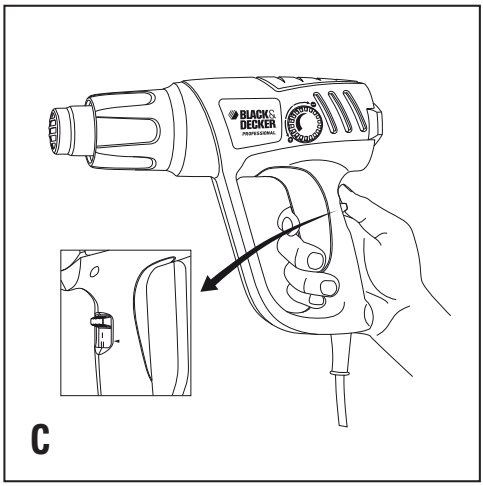
C

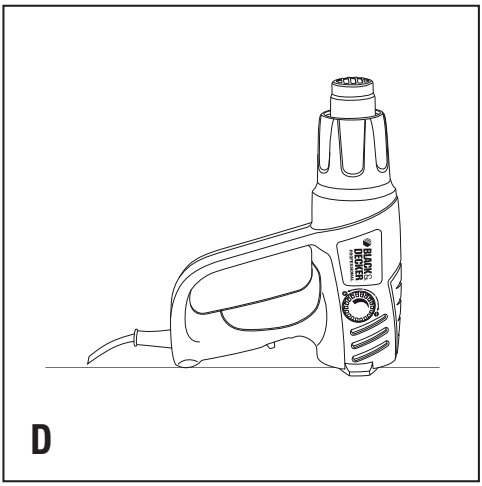
D

Utilisation prévue

Votre décapeur thermique Black & Decker a été conçu pour de nombreuses applications thermiques (par ex. Décapage de peinture)

Consignes générales de sécurité

Attention! Lire toutes les instructions. Le non-respect des instructions données ci-après peut entraîner des risques d'électrocution, d'incendie et/ou de blessures graves. Le terme "machine-outil" dans tous les avertissements donnés ci-après se réfère à votre machine-outil branchée sur secteur (avec cordon) ou alimentée par des piles (sans fil). CONSERVEZ CETTE NOTICE.

1. Place de travail

a. Maintenir la zone de travail propre et bien éclairée. Les endroits encombrés et sombres invitent les accidents.

b. Ne pas utiliser les machines-outils dans un environnement explosif, comme en présence de liquides inflammables, de gaz ou de poussières. Les machines-outils provoquent des étincelles qui peuvent mettre le feu aux poussières ou aux vapeurs.

c. Ne permettez pas aux tierces personnes et aux animaux de s'approcher de la machine lorsque vous l'utilisez. Les distractions peuvent occasionner une perte de contrôle.

2. Sécurité électrique

a. Les prises de branchement des machines-outils doivent correspondre aux prises d'alimentation. Ne jamais modifier la prise de quelque façon. Ne pas utiliser d'adaptateurs avec des prises d'appareils avec terre. Le branchement de prises non modifiées sur des prises d'alimentation correspondantes évite tout risque d'accident et de décharge électrique.

b. Eviter d'être en contact physique avec des surfaces mises à la terre comme des tuyaux, des radiateurs, des cuisinières et des réfrigérateurs. Le fait d'être mis à la terre augmente le risque de décharge électrique.

c. Ne pas exposer les machines-outils à la pluie ou à un environnement humide. La pénétration de l'eau à l'intérieur d'une machine-outil accroît le risque de décharge électrique.

d. Ne pas maltraiter le cordon. Ne jamais utiliser le cordon pour porter la machine-outil, la tirer ou la débrancher. Tenir le cordon à l'écart de la chaleur, des graisses, des bords coupants ou des parties mobiles. Les cordons endommagés ou emmêlés augmentent le risque de décharge électrique.

e. En actionnant une machine-outil en extérieur, utiliser une rallonge adéquate pour une utilisation en extérieur. L'utilisation d'un cordon prévu pour un usage en extérieur réduit le risque de décharge électrique.

3. Sécurité personnelle

a. Prêtez attention et regardez ce que vous êtes en train de faire, utilisez votre bon sens quand vous actionnez une machine-outil. N'utilisez pas une machine-outil quand vous êtes fatigué ou sous l'influence de drogues, d'alcool ou de médicaments. Un moment d'inattention pendant l'opération d'une machine-outil peut occasionner des blessures graves.

b. Utilisez des moyens de protection pour votre sécurité. Portez impérativement des lunettes de protection. D'autres possibilités comme un masque contre la poussière, des bottes de sécurité non-glissantes, un casque ou des protections auditives dans des situations appropriées réduisent le risque de blessures corporelles.

c. Eviter une mise en route accidentelle. Assurez-vous que l'interrupteur est dans la position arrêt avant le branchement d'une machine-outil. Les machines-outils avec un interrupteur en position marche invitent les accidents.

d. Enlevez toute clé d'ajustement avant de mettre la machine-outil en service. Une clé laissée en position sur une partie mobile d'une machine-outil peut causer des blessures corporelles.

e. N'essayez pas d'atteindre trop loin. Gardez votre stabilité et votre équilibre à tout moment. Ainsi vous gardez un meilleur contrôle de la machine-outil dans des situations inattendues.

h. Immobilisez la pièce sur une surface stable au moyen de brides ou de toute autre façon adéquate. Tenir la pièce d'une main ou contre son corps la rend instable et cela risque d'entraîner une perte de contrôle. Avant de percer dans un mur, un plancher ou un plafond, vérifiez l'emplacement des câbles et des tuyaux. Evitez de toucher la pointe d'un foret juste après le perçage, car il peut être encore chaud.

4. Utilisation d'une machine-outil et soins d'entretien

a. Ne pas forcer la machine-outil. Utilisez la machine-outil correspondant au travail à effectuer. Une machine-outil adéquate réalisera un travail mieux fait, plus sûr et dans un délai pour lequel elle a été conçue.

b. Ne pas utiliser une machine-outil dont l'interrupteur ne fonctionne pas. Une machine-outil qui ne peut pas être activée par un interrupteur est potentiellement dangereuse et doit être réparée.

c. Débranchez l'appareil avant de procéder à un ajustement, un changement d'accessoire ou avant de le ranger. De telles mesures préventives de sécurité réduisent le risque de mettre des machines-outils en service accidentellement.

d. **Rangez les machines-outils hors de portée des enfants et n'autorisez pas l'utilisation de machines-outils par des personnes qui ne sont pas familiarisées avec l'appareil ou avec ces instructions.** Les machines-outils sont dangereuses entre les mains d'utilisateurs inexpérimentés.

e. **Prendre soin des machines-outils. Vérifier la déviation d'alignement, le serrage des vis, les pièces cassées ou tout autre dommage qui pourrait affecter le bon fonctionnement de la machine-outil. Si la machine est endommagée, la faire réparer avant de l'utiliser.** Beaucoup d'accidents sont dûs à des machines-outils en mauvaise condition.

f. **Maintenir les outils de coupe aiguisés et propres.** Des outils de coupe correctement entretenus avec des lames aiguisées risquent moins de se bloquer et sont plus faciles à utiliser.

g. **Utilisez une machine-outil, ses accessoires et ses pièces selon ces instructions et de la façon prévue pour ce type particulier d'appareils, en tenant compte des conditions de travail et du travail à effectuer.** Une utilisation autre que celle prévue peut entraîner une situation dangereuse.

5. **Service entretien**

a. **Faites entretenir votre machine-outil par un réparateur qualifié et utilisez seulement des pièces de rechange identiques.** Ceci afin d'assurer le maintien de la sécurité de votre machine-outil.

Consignes de sécurité supplémentaires pour les décapeurs thermiques

- **Veillez à toujours éteindre l'outil avant de le déposer.**
- **Faites preuve de prudence lors du décapage de la peinture,** car les écailles de peinture, les résidus et les vapeurs peuvent contenir du plomb qui peut se révéler toxique. En présence de ces peintures en surface, le seul contact de la main avec la bouche peut entraîner une ingestion de plomb. L'exposition au plomb même dans des proportions très faibles peut entraîner des dommages irréversibles dans le cerveau et le système nerveux; les jeunes enfants et les femmes enceintes sont particulièrement vulnérables. Ne fumez pas, ne buvez pas et ne mangez pas dans un espace de travail susceptible d'être contaminé par le plomb. **Les peintures à base de plomb doivent être enlevées uniquement par des professionnels et en aucun cas avec un décapeur thermique.**
- **Lors du décollement de la peinture, assurez-vous que la zone de travail est bien isolée.** Il est conseillé de porter un masque anti-poussière.
- **Ne brûler pas la peinture.** Maintenez la buse à au moins 25mm (1") de distance de la surface peinte car cela maintient la température en-dessous des 450°C requis. Lors du travail vertical, travaillez du haut vers le bas pour éviter que la peinture ne tombe sur l'outil et ne brûle. Déposez tous les débris de peinture dans un endroit sûr et assurez-vous que la zone de travail est correctement nettoyée lorsque le travail est terminé.
- **Ne pas utiliser dans une atmosphère humide, en présence de gaz inflammables** ou à proximité de matériaux combustibles. Les espaces derrière les panneaux, les cavités dans les plafonds, les planchers et les murs des maisons construites en bois peuvent contenir des matériaux inflammables. Vérifiez avant d'utiliser un décapeur thermique.
- **Laissez l'outil refroidir avant de le ranger.**
- **Assurer une aération suffisante** lors de l'utilisation d'un décapeur thermique car des fumées toxiques peuvent être libérées sous l'effet de la chaleur.
- **Ne pas utiliser comme sèche-cheveux!** La température de l'air soufflé est beaucoup plus élevée que celle soufflée par un sèche-cheveux.
- **Prenez garde à ne pas** obstruer l'orifice d'entrée d'air ni la bouche de la buse car ceci pourrait provoquer une chaleur excessive et endommager l'outil.
- **Ne dirigez pas le souffle d'air chaud vers d'autres personnes.**
- **Ne touchez pas la buse en métal car elle** atteint des températures très élevées pendant l'utilisation et reste encore très chaude pendant 30 minutes environ après utilisation. Ne regardez pas dans la buse lorsque l'outil est en marche en raison des températures très élevées produites lors du fonctionnement.
- **Veillez à ce qu'aucune trace** de peinture n'adhère à la buse ou au grattoir car elle pourrait s'enflammer à la longue.
- **Ne faites pas fonctionner votre décapeur** thermique lorsqu'il est suspendu par son crochet de suspension.
- **Un incendie peut survenir si l'appareil n'est pas utilisé avec soin.**
- **Ne laissez pas reposer la buse contre un support quelconque lors de l'utilisation ou immédiatement après.**
- **N'enfoncez rien dans la buse pour éviter tout risque de choc électrique.**
- Ne pas appliquer trop longtemps au même endroit;
- Ne pas laisser l'appareil sans surveillance lorsqu'il est sous tension.
- Replacer l'appareil sur son support après utilisation

Sécurité d'autrui

- Cet outil ne peut pas être utilisé par des personnes (y compris les enfants) ayant des capacités physiques, sensorielles ou mentales réduites, ou par des personnes manquant d'expérience et de connaissances, à moins qu'elles ne soient encadrées ou qu'elles n'aient été formées à l'utilisation de l'outil par une personne responsable de leur sécurité.

- Ne laissez pas les enfants sans surveillance pour éviter qu'ils ne jouent avec l'appareil.

Description (fig. A)

1. Interrupteur
2. Bouton de contrôle de la température de chauffe
3. Fentes d'aération
4. Buse

Prise en main du décapeur thermique

Ne placez pas votre main sur les fentes d'aération (3) et veillez à ne pas les boucher. Cela restreint le flux d'air à travers l'appareil et provoque une surchauffe.

Réglage de la température (fig. B)

- Pour augmenter la température de chauffe, tournez le bouton de contrôle de la température de chauffe (2) dans le sens antihoraire.
- Pour réduire la température de chauffe, tournez le bouton de contrôle de la température de chauffe dans le sens horaire.

Fonctionnement du décapeur thermique (fig. C)

- Pour faire démarrer le décapeur thermique en travail à faible température, mettez l'interrupteur (1) sur la position "I".
- Pour faire démarrer le décapeur thermique en travail à température élevée, mettez l'interrupteur (1) sur la position "II".
- Pour éteindre l'outil, mettez l'interrupteur (1) sur la position "0".

Remarque : Laissez l'appareil chauffer pendant quelques secondes avant de l'utiliser. Dans un premier temps, le décapeur thermique peut émettre un peu de fumée. Ceci est normal est cesse très rapidement.

Refroidissement

Lors de l'utilisation, la buse (4) de votre décapeur thermique devient extrêmement chaude. Soyez vigilant pendant le refroidissement du décapeur thermique après utilisation.

Utilisation en position fixe (fig. D)

Cet outil peut également être utilisé en mode fixe.

- Placez l'outil sur une surface stable et de niveau comme indiqué.
- Assurez-vous toujours que la buse du décapeur n'est pas dirigée vers vous.
- Coincez le câble pour ne pas risquer de faire tomber l'outil du banc de travail.

Ne touchez pas à la buse (4) et assurez-vous que rien ne tombe à l'intérieur de la buse. Eteignez votre décapeur thermique avec précaution, puis laissez-le refroidir.

Décapage de peinture

Votre décapeur thermique a été conçu pour ramollir la peinture ou le vernis, permettant de l'enlever à l'aide d'un grattoir de bonne qualité. Procédez comme suit: Dirigez l'air chaud sur la peinture à enlever. Lorsque la peinture commence à ramollir, grattez-la fermement. Faites des essais pour évaluer le temps de chauffe nécessaire pour obtenir les meilleurs résultats. Grattez la peinture ramollie sans attendre avant qu'elle ne durcisse à nouveau.

Votre décapeur thermique ne convient pas pour décaper les cadres métalliques des fenêtres. En effet la chaleur émise par le décapeur thermique se propage à travers le métal par conduction thermique et risque de faire fendre les vitres. Grattez le bois dans le sens du grain autant que possible. Ne vous attardez pas sur un endroit pendant trop longtemps car la surface peut carboniser et s'enflammer.

Accessoires

La performance de votre machine dépend des accessoires utilisés. Les accessoires Black & Decker et Piranha sont fabriqués selon des normes de haute qualité et conçus pour augmenter la performance de votre machine. En utilisant ces accessoires vous tirerez le meilleur parti de votre machine-outil.

Maintenance

Votre machine-outil a été conçue pour fonctionner sur une longue période avec un minimum d'entretien. Une opération continue satisfaisante dépend du soin approprié donné à l'outil et à un nettoyage régulier.

Attention! Avant de commencer toute opération d'entretien, éteindre et débranchez la machine-outil.

- Nettoyez régulièrement les fentes de ventilation de votre machine-outil avec une brosse souple ou un chiffon sec.
- Nettoyez régulièrement le logement du moteur avec un chiffon humide. N'employez aucun produit de nettoyage abrasif ou à base de solvant.

Caractéristiques techniques

		BPXH2000
Power	W	2000
Heat Setting		Variable
Switch Control		2 Stage (I/ II)
Temperature	°C	50-450/ 90-600
Air Flow	l/min	300/ 500
Cable Length	m	3

Protection de l'environnement

Collecte séparée. Ce produit ne doit pas être jeté avec les déchets domestiques normaux.

Si vous décidez de remplacer ce produit Black & Decker, ou si vous n'en avez plus l'utilité, ne le jetez pas avec vos déchets domestiques Rendez-le disponible pour une collecte séparée.

La collecte séparée des produits et emballages usés permet le recyclage des articles afin de les utiliser à nouveau. Le fait d'utiliser à nouveau des produits recyclés permet d'éviter la pollution environnementale et de réduire lademande de matières premières.

Les réglementations locales peuvent permettre la collecte séparée des produits électriques du foyer, dans des déchetteries municipales ou auprès du revendeur vous ayant vendu votre nouveau produit.

Black & Decker fournit un dispositif permettant de collecter et de recycler les produits Black & Decker lorsqu'ils ont atteint la fin de leur cycle de vie. Pour pouvoir profiter de ce service, veuillez retourner votre produit à un réparateur agréé qui se chargera de le collecter pour nous.

Pour connaître l'adresse du réparateur agréé le plus proche de chez vous, contactez le bureau Black & Decker à l'adresse indiquée dans ce manuel. Vous pourrez aussi trouvez un liste des réparateurs agréés de Black & Decker et de plus amples détails sur notre service après-vente sur le site Internet à l'adresse suivante : www.2helpU.com

Garantie

Black & Decker vous assure la qualité de ses produits et vous offre une garantie très étendue.

Ce certificat de garantie est un document supplémentaire et ne peut en aucun cas se substituer à vos droits légaux.

La garantie est valable sur tout le territoire des États Membres de l'Union Européenne et de la Zone de Libre Échange Européenne.

Si un produit Black & Decker s'avère défectueux en raison de matériaux en mauvais état, d'une erreur humaine, ou d'un manque de conformité dans les 24 mois suivant la date d'achat, Black & Decker garantit le remplacement des pièces défectueuses, la réparation des produits usés ou cassés ou remplace ces produits à la convenance du client, sauf dans les circonstances suivantes :

- Le produit a été utilisé dans un but commercial, professionnel, ou a été loué.
- Le produit a été mal utilisé ou avec négligence.
- Le produit a subi des dommages à cause de corps étrangers, de substances ou d'accidents.
- Des réparations ont été tentées par des techniciens ne faisant pas partie du service technique de Black & Decker.

Pour avoir recours à la garantie, il est nécessaire de fournir une preuve d'achat au vendeur ou à un réparateur agréé.

Pour connaître l'adresse du réparateur agréé le plus proche de chez vous, contactez le bureau Black & Decker à l'adresse indiquée dans ce manuel. Vous pourrez aussi trouver une liste de réparateurs agréés de Black & Decker et de plus amples détails sur notre service après-vente sur le site Internet à l'adresse suivante : **www.2helpU.com**

Visitez notre site Web **www.blackanddecker.eu** pour enregistrer votre nouveau produit Black & Decker et être informé des nouveaux produits et des offres spéciales. Pour plus d'informations concernant la marque Black & Decker et notre gamme de produits, consultez notre site **www.blackanddecker.co.uk.**

الضمان

تثق بلاك آند ديكر بجودة منتجاتها وتقدم ضماناً مميزاً. ويكون بيان الضمان هذا بالإضافة ولا يخل بأي حال من الأحوال بالحقوق القانونية. ويسري هذا الضمان داخل إقليم الدول الأعضاء في الإتحاد الأوربي ومنطقة التجارة الحرة الأوروبية.

إذا أصبح منتج بلاك آند ديكر معيباً بسبب عيوب المواد والصناعة وعدم المطابقة، تضمن بلاك آند ديكر في غضون ٢٤ شهراً من تاريخ الشراء استبدال الأجزاء المعيبة وإصلاح المنتجات مع مراعاة البلي بالاستخدام العادي أو استبدال هذه المنتجات للتأكد من رضا العملاء ما لم:

- تم استخدام المنتج لأغراض تجارية أو مهنية أو للتأجير.
- إهمال أو إساءة استخدام المنتج.
- تعرض المنتج لتلف بسبب مواد أو أغراض غريبة أو الحوادث.
- محاولة إجراء عمليات الإصلاح من قبل الأشخاص الآخرين بخلاف وكلاء الإصلاح المصرح بهم أو فريق الخدمة التابع لبلاك آند ديكر.

للمطالبة بالضمان، يجب تقديم إثبات الشراء للبائع أو وكيل البيع المعتمد. ويمكنك معرفة مكان أقرب وكيل إصلاح معتمد بمراجعة مكتب بلاك آند ديكر المحلي في العنوان المشار إليه في الدليل. كما تتوفر قائمة بوكلاء الإصلاح المعتمدين لدى بلاك آند ديكر وبيانات خدمات ما بعد البيع والاتصال على الموقع الإلكتروني: **www.2helpU.com**.

يرجى مراجعة موقعنا الإلكتروني **www.blackanddecker.co.uk** لتسجيل منتجك الجديد من بلاك آند ديكر ولمعرفة أحدث المنتجات والعروض الخاصة. وللحصول على المزيد من المعلومات حول علامة بلاك آند ديكر ومنتجاتنا، يرجى زيارة **www.blackanddecker.co.uk**.

حماية البيئة

تجميع منفصل. يجب عدم إلقاء هذا المنتج مع المخلفات المنزلية.

إذا تبين لك في أحد الأيام بأنه يجب تبديل جهاز بلاك آند ديكر الخاص بك أو لم تعد بحاجة لاستخدامه. لا تتخلص منه مع المخلفات المنزلية. وقم بتوفير هذا المنتج للتجميع المنفصل.

يمكن التجميع المنفصل للمنتجات والعبوات المستخدمة من إعادة تدوير المواد واستخدامها مرة أخرى، إذ يساعد إعادة استخدام المواد المعاد تدويرها على منع التلوث البيئي وخفض الطلب على المواد الخام

قد تنص التشريعات المحلية على تجميع منفصل للمنتجات الكهربائية عن المخلفات المنزلية في مواقع مخلفات البلدية أو تاجر التجزئة عند شراء منتج جديد.

توفر بلاك آند ديكر منشأة لتجميع وإعادة تدوير منتجات بلاك آند ديكر عند وصول تلك المنتجات لنهاية عمرها النافع.
وللاستفادة من هذه الخدمة، يرجى إعادة المنتج إلى أي وكيل إصلاح معتمد الذي سيقوم بتجميع المنتجات نيابة عنا.

يمكنك معرفة مكان أقرب وكيل إصلاح معتمد بمراجعة مكتب بلاك آند ديكر المحلي في العنوان المشار إليه في الدليل. كما تتوفر قائمة بوكلاء الإصلاح المعتمدين لدى بلاك آند ديكر وبيانات خدمات ما بعد البيع والاتصال على الموقع الإلكتروني: **www.2helpU.com**.

مناولة مسدس التسخين

لا تضع يدك على فتحات التهوية (٣) أو تقم بسد فتحات سحب الهواء، فقد يؤدي ذلك إلى منع دفق الهواء إلى الجهاز ويتسبب في زيادة سخونته.

ضبط درجة الحرارة (الشكل ب)

- لزيادة درجة الحرارة، قم بلف مقبض التحكم (٢) عكس اتجاه عقارب الساعة.
- لتقليل درجة الحرارة، قم بلف مقبض التحكم (٢) في اتجاه عقارب الساعة.

تشغيل مسدس التسخين (الشكل ج)

- لتشغيل مسدس التسخين على درجة الحرارة المنخفضة، اضبط المفتاح (١) على الوضع "١".
- لتشغيل الجهاز على درجة الحرارة المرتفعة، اضبط المفتاح (١) على الوضع "٢".
- لإيقاف تشغيل الجهاز، اضبط مفتاح التشغيل/الإيقاف (١) على الوضع "٠".

ملاحظة: دع الجهاز يسخن لبضع ثوان قبل الاستخدام. عند استخدام الجهاز للمرة الأولى، قد ينبعث بعض الدخان من مسدس التسخين، وهذا أمر طبيعي وسوف يقل في فترة وجيزة.

التبريد

أثناء الاستخدام، تصبح الفوهة (٤) ساخنة للغاية. يجب توخ الحذر عند تبريد مسدس التسخين بعد الاستخدام.

استعمال الجهاز دون استخدام الأيدي (الشكل د)

يمكن استخدام الجهاز كذلك في وضع ثابت.

- ضع الجهاز على سطح ثابت على النحو المبين.
- احرص دوماً على توجيه مسدس التسخين بعيداً عنك.
- ثبت الكابل لمنع سحب مسدس التسخين خارج الحامل الخاص به.

لا تلمس الفوهة (٤) واحرص على عدم سقوط مواد في الفوهة. قم بإيقاف تشغيل مسدس التسخين واتركه ليبرد

تقشير الطلاء

مسدس التسخين مصمم لتليين الطلاء والورنيش مما يتيح إمكانية إزالته باستخدام كاشطة يدوية عالية الجودة. اتبع الخطوات التالية: وجه الهواء الساخن إلى المنطقة المطلوب إزالتها. حينما يلين الطلاء، قم بإزالة الطلاء بقوة. حاول تحديد الفترة الزمنية اللازمة للتسخين للحصول على أفضل النتائج. قم بكشط الطلاء اللين مباشرة أو سيعود إلى وضعه القاسي من جديد.

مسدس التسخين غير ملائم لتقشير النوافذ ذات الهياكل المعدنية. حيث يمر الهواء الساخن الصادر من مسدس التسخين عبر المعدن مما قد يتسبب في تصدع الزجاج. قم بالكشط باستخدام قطعة خشبية خشنة إن أمكن. لا تركز على موضع واحد لفترة طويلة حتى لا يتفحم السطح أو يشتعل.

الملحقات

يعتمد أداء الجهاز على الملحقات المستخدمة. ملحقات بلاك آند ديكر وبيرانا مصنعة بمواصفات جودة عالية ومصممة لتمنح جهازك أفضل مستوى أداء. استخدامك هذه الملحقات يضمن لك الحصول على أفضل إمكانيات الجهاز.

الصيانة

صمم هذا الجهاز ليعمل فترات طويلة دون أن يحتاج إلا لقليل من الصيانة. الحصول على تشغيل مرض يعتمد على العناية بالجهاز والتنظيف المنتظم.

تحذير! قبل القيام بأعمال الصيانة، أوقف عمل الجهاز، ضع الزر في وضع الإيقاف وانزع المقبس من مخرج الكهرباء.

- نظف فتحات التهوية بانتظام باستخدام فرشاة ناعمة أو قطعة قماش جافة.
- نظف بيت المحرك بانتظام باستخدام قطعة قماش رطبة. لا تستخدم أي مادة كاشطة أو منظف يحتوي على مذيبات.

بيانات فنية

BPXH٢٠٠٠		
القدرة	وات	٢٠٠٠
وضع السخونة		متغير
مفتاح التحكم		مرحلتان (٢/١)
درجة الحرارة	درجة مئوية	٥٠-٤٥٠/٩٠-٦٠٠
تدفق الهواء	لتر/دقيقة	٣٠٠/٥٠٠
طول الكابل	م	٣

ب **لا تستخدم الجهاز الذي يعمل بالطاقة إذا لم يكن زر غلقه وتشغيله يعمل.** أي جهاز كهربي لا يفتح ويغلق من الزر المخصص لهذا الغرض يعد خطرا ويجب إصلاحه.

ج **انزع المقبس من مخرج الكهرباء قبل القيام بأي تعديلات أو تغيير القطع أو التخزين.** مثل هذه الإجراءات الاحتياطية تحد من مخاطر تشغيل الجهاز دون قصد.

د **عند عدم استخدامها، قم بتخزين الأجهزة التي تعمل بالطاقة بعيدا عن الأطفال ولا تسمح لأي شخص غير معتاد على التعامل مع الجهاز ولم يطلع على هذه الإرشادات بان يقوم بتشغيل الجهاز.** الأجهزة التي تعمل بالطاقة تشكل خطرا إذا تركت في أيدي غير المدربين.

ه **قم بصيانة الأجهزة التي تعمل بالطاقة. تأكد من أن جميع القطع المتحركة في وضعها الصحيح ومثبتة جيدا، وراجع الجهاز بحثا عن أي جزء مكسور يمكن أن يؤثر على عمل الجهاز.** إذا وجدت تلفا، يجب إصلاح الجهاز قبل الاستخدام. كثير من الحوادث تقع بسبب عدم صيانة الأجهزة التي تعمل بالطاقة.

و **حافظ على الأجزاء القاطعة حادة ونظيفة.** الأجزاء القاطعة ذات الشفرات الحادة التي تتم صيانتها عادة لا تتثني بسهولة ويسهل التحكم فيها.

ز **استخدام الجهاز الذي يعمل بالطاقة، وقطعه المكملة وأجزائه، الخ بما يتفق مع هذه الإرشادات ومع الطريقة المخصصة للاستخدام لهذا النوع من الأجهزة، مع الأخذ في الاعتبار بيئة العمل ونوع العمل المطلوب.** استخدام الأجهزة في أغراض غير المخصصة لها قد ينتج عنه مخاطر.

٥ الخدمات

أ **يجب ألا يقوم بصيانة الأجهزة الكهربائية إلا شخص** مؤهل وباستخدام قطع الغيار الأصلية. هذا يضمن الحفاظ على السلامة الخاصة بالجهاز.

تعليمات إضافية للسلامة لمسدسات التسخين

- **قم بإيقاف تشغيل الجهاز قبل وضعه على الأرض أو الطاولة.**
- **يجب توخي الحذر البالغ عند تقشير الطلاء.** حيث إن القشور ومخلفات التقشير والأبخرة قد تحتوي على رصاص، وهو مادة سامة. وبمجرد ترسبه على الأسطح فقد تؤدي الملامسة بين اليد والفم إلى إدخال الرصاص إلى الجوف. إن التعرض حتى لمستويات منخفضة من الرصاص قد يؤدي إلى تلف في المخ والجهاز العصبي يتعذر علاجه. **ويقع الخطر الأكبر من التسمم بالرصاص على الأطفال والنساء الحوامل. لا تدخن أو تأكل أو تشرب في منطقة العمل فقد تكون ملوثة بالرصاص. ويجب تقشير الطلاء المصنوع من الرصاص بواسطة أشخاص محترفين فقط ويجب عدم تقشيره باستخدام مسدس تسخين.**
- **عند إزالة الطلاء، تحقق من إغلاق منطقة العمل. وينصح** بارتداء قناع الوقاية من الغبار.
- **لا تحرق الطلاء. اجعل الفوهة** على مسافة ٢٥ ملم على الأقل (١ بوصة) من السطح حيث يحافظ ذلك على استمرار درجة الحرارة تحت الدرجة المطلوبة، ٤٥٠ درجة مئوية. إذا كنت تقوم بالكشط من موضع رأسي، فيجب عليك الكشط لأسفل لمنع سقوط الطلاء في مسدس التسخين والاحتراق. تخلص من كافة مخلفات الطلاء بأمان واحرص على نظافة منطقة العمل بعد إنهاء المهمة.
- **لا تستخدم الجهاز في بيئة رطبة، أو في مكان توجد به غازات قابلة للاشتعال** أو بالقرب من مواد قابلة للاحتراق. الأماكن الموجودة خلف الألواح والأسقف والأرضيات وتجاويف الحوائط في المنازل المصنوعة من الألواح الخشبية يمكن أن تحتوي على مواد قابلة للاشتعال. تحقق من هذه الأمور قبل استخدام مسدس التسخين.
- **اترك الجهاز ليبرد تماماً قبل التخزين.**
- **احرص على وجود تهوية مناسبة** أثناء الاستخدام مسدسات التسخين فقد تصدر لهب ساماً.
- **لا تستخدم الجهاز كمجفف شعر!** حيث تكون درجة حرارة الهواء أعلى بكثير من الجهاز.
- **لا تعق مخرج الهواء أو منفذ الفوهة** حيث قد يتسبب في زيادة سخونة الجهاز مما يؤدي إلى تلفه.
- **لا تسلط دفق الهواء الساخن على أشخاص آخرين.**
- **لا تلمس الفوهة حيث إنها تصبح ساخنة** للغاية أثناء الاستخدام وتبقى ساخنة لفترة ٣٠ دقيقة بعد الاستخدام. ولا تنظر أسفل الفوهة أثناء تشغيل الجهاز بسبب درجة الحرارة العالية الصادرة.
- **لا تدع الطلاء يلتصق** بالفوهة أو الكاشطة فقد تشتعل بعد بعض الوقت.
- **لا تشغل مسدس التسخين** أثناء تعليقه في المعلاق.
- **قد يحدث حريق إذا لم يتم استخدام الجهاز بحذر.**
- **لا تضع الفوهة مقابل أي شيء أثناء أو بعد الاستخدام مباشرة.**
- لا تقحم أي شيء أسفل الفوهة فقد تتعرض لصدمة كهربائية.
- لا تضع الجهاز في نفس المكان لفترة طويلة.
- لا تدع الجهاز دون مراقبة أثناء تشغيله.
- ضع الجهاز على المحمل الخاص به بعد الاستخدام.

سلامة الآخرين

- هذا الجهاز غير مخصص للاستخدام من قبل الأشخاص (بما في ذلك الأطفال) الذين يعانون من قصور بدني أو حسي أو ذهني، أو يفتقدون للخبرة والمعرفة، ما لم يتم الإشراف عليهم أو توجيههم فيما يتعلق بكيفية استخدام الجهاز من قبل شخص مسؤول عن سلامتهم.
- ويجب مراقبة الأطفال لضمان عدم عبثهم بالجهاز.

الخصائص (الشكل أ)

١. مفتاح
٢. مقبض التحكم في التسخين
٣. فتحات تهوية
٤. فوهة

غرض الاستخدام

تم تصميم جهاز مسدس التسخين من بلاك آند ديكر للعديد من استخدامات التسخين (مثل تقشير الطلاء).

تعليمات السلامة العامة

تنبيه! اقرأ جميع التعليمات. عدم إتباع التعليمات المذكورة أدناه قد يتسبب عنه حدوث صدمة كهربية، أو حريق و/ أو إصابات خطيرة. مصطلح "جهاز يعمل بالطاقة" المستخدم في جميع التحذيرات يشير إلى الأجهزة التي تعمل بالكهرباء (عن طريق سلك) أو التي تعمل بالبطارية (اللاسلكية). احتفظ بهذه التعليمات.

١ حيز العمل

أ **يجب أن يكون حيز العمل نظيفا وجيد الإضاءة.** العمل في الأماكن الفوضوية والمظلمة قد يتسبب في حوادث.

ب **لا تستخدم الأجهزة التي تعمل بالكهرباء في أجواء قابلة للاشتعال، على سبيل المثال في وجود سوائل أو غازات سريعة الاشتعال أو غبار،** لأن الأجهزة التي تعمل بالطاقة تصدر شرارات قد تؤدي إلى إشعال الأبخرة أو الغبار.

ج **اطلب من الأطفال أو من يقفون حولك الابتعاد أثناء تشغيل الآلة.** تشتت الانتباه قد يؤدي إلى فقد التحكم في الآلة.

٢ السلامة ضد أخطار الكهرباء

أ **يجب أن يكون حجم المقبس مناسبا لحجم مخرج الكهرباء. لا تجري أي تعديلات من أي نوع على المقبس. لا تستخدم وصلة مقابس مع الأجهزة التي تعمل بالطاقة المتصلة بالأرضي.** عدم تعديل المقابس واستخدام مخرج كهرباء مناسب يحد من مخاطر الصدمات الكهربية.

ب **تجنب أن يكون جسمك ملامسا لأي سطح متصل بالأرض مثل المواسير والمشاع، والموقد، والثلاجة.** تزداد مخاطر الصدمة الكهربائية إذا كنت متصلا بالأرض.

ج **لا تعرض الأجهزة التي تعمل بالطاقة إلى المطر أو البلل.** دخول الماء إلى هذه الأجهزة يرفع من مخاطر الصدمة الكهربية.

د **لا تسيء استخدام السلك. لا تحمل الجهاز أو تجره من السلك ، ولا تجذب السلك لتنزع المقبس من مخرج الكهرباء. أبق السلك بعيدا عن الحرارة والزيوت والحواف الحادة.** تلف السلك أو تشابكه يزيد من مخاطر الصدمة الكهربية.

ه **عند استخدام الجهاز العامل بالطاقة خارج المنزل، استخدم سلك إطالة مناسب للاستخدام خارج المنزل.** سلك الإطالة المناسب للاستخدام خارج المنزل يحد من مخاطر الصدمة الكهربية.

٣ السلامة الشخصية

أ **يجب أن تكون يقظا ومنتبها لما تفعله ويجب أن تحسن تمييز الأمور أثناء استخدام الأجهزة التي تعمل بالطاقة. لا تستخدم هذه الأجهزة وأنت متعب أو تحت تأثير المخدرات أو الكحول أو العقاقير الطبية.** لحظة من عدم الانتباه أثناء استخدام جهاز كهربي قد تؤدي إلى إصابات خطيرة.

ب **استخدم معدات الأمان. ارتد واقيا للعينين دائما.** استخدام معدات الأمان مثل القناع المضاد للغبار، وحذاء الأمان المانع للتزحلق، والخوذة، وغطاء الأذن يحد من مخاطر حدوث الإصابات.

ج **احذر من تشغيل الجهاز دون قصد. تأكد من أن الزر في وضع الإغلاق قبل أن تضع المقبس في مخرج الكهرباء.** وضع إصبعك على زر التشغيل أو توصيل الكهرباء إلى الجهاز والزر في وضع التشغيل يزيد من احتمال وقوع حوادث.

د **انزع أي مفك أو مفتاح براغي قبل بدء تشغيل الجهاز الذي يعمل بالطاقة.** وجود مفتاح براغي في الجزء الدوار من الجهاز عند التشغيل قد يتسبب في إصابات شخصية.

ه **لا تمد قامتك لتصل إلى أماكن أبعد. أبق قدميك ثابتتين وجسمك متوازنا في كل الأوقات،** هذا يزيد من قدرتك على التحكم في الجهاز الذي يعمل بالطاقة عند حدوث موقف غير متوقع.

و **ارتد ملابس مناسبة. لا تلبس ملابس واسعة أو مجوهرات. ابق شعرك وملابسك وقفازاتك بعيدة عن الأجزاء المتحركة.** الملابس الواسعة والمجوهرات والشعر الطويل قد تعلق في الأجزاء المتحركة.

ز **إذا كان الجهاز مزودا بقطع لشفط الأتربة وتجميعها، تأكد من أن هذه القطع مثبتة في الجهاز بطريقة سليمة.** استخدام هذه القطع يمكن أن يقلل المخاطر المتصلة بالأتربة.

ح **استخدم ملزمة أو أي طريقة عملية أخرى لوضع قطعة العمل وتثبيتها على سطح ثابت.** إمساك قطعة العمل باليد أو في مقابل الجسم يجعله غير مستقر وقد يؤدي إلى فقدان التحكم. قبل الحفر في الحوائط أو الأرضيات أو الأسقف، وتحقق من موضع الأسلاك والأنابيب. تجنب لمس طرف لقمة الحفر بعد الحفر مباشرة، فقد تكون ساخنة.

٤ استخدام الأجهزة التي تعمل بالطاقة والعناية بها

أ **لا تستخدم الجهاز في غير الغرض الذي صمم له. استخدم الجهاز المناسب للغرض المناسب.** الجهاز المناسب تحصل على نتيجة أفضل والاستخدام الآمن الذي صممت له.

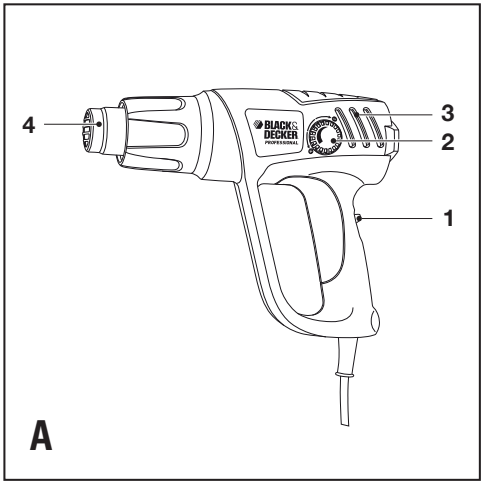
4
3
2
1
BLACK & DECKER
PROFESSIONAL
A

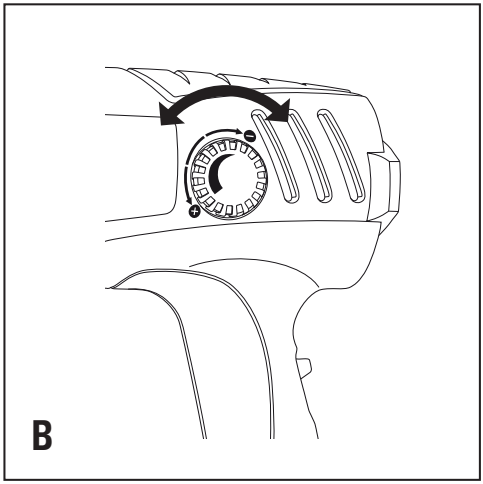
B

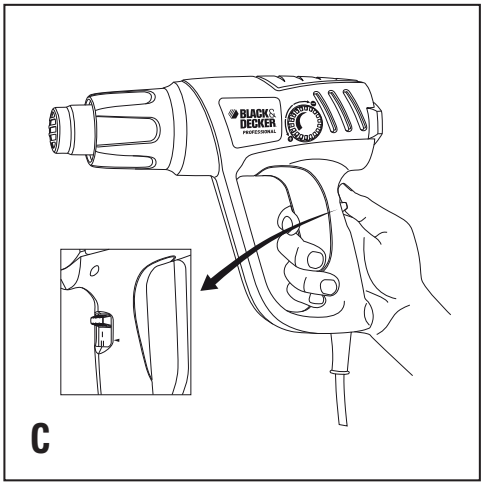
BLACK & DECKER
PROFESSIONAL
C

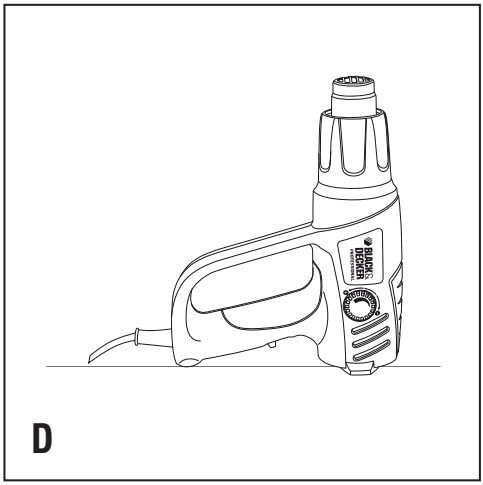
BLACK & DECKER
D

Names & Addresses for Black & Decker Service Concessionaries

ALGERIA: Sarl Outillage Corporation, 08 Rue Med Boudiaf - Cheraga - Algiers, Algeria. Tel: (213-21) 375130, Fax: (213-21) 369667. **AZERBAIJAN:** Royalton Holdings Ltd. 41 Khagani St. Apt. 47 AZ 1001, Baku. Tel: (994-12) 4935544, Fax: (994-12) 5980378. **BAHRAIN:** Alfouz Services Co. WLL., P.O. Box 26562, Tubli, Manama. Tel: (973) 17783562, Fax: (973) 17783479. **EGYPT:** El-Farab S.A.E 15 - Nabil El Wakkad Street, Dokki, Giza. Tel: (202) 37603946, Fax: 33352796. **ETHIOPIA:** Seif Tewfik Sherif, Arada Sub-City, Kebele 01/02, Global Insurance Building, 2nd Floor, Room 43, P.O. Box 2525, Addis Ababa, Ethiopia. Tel: (251-11) 1563968/ 1563969, Fax: (251-11) 1558009. **IRAQ:** Al Sard Co. for General Trading Ltd. Jbara Bldg. 3Flr, Al Rasheed St. Bagdad. Tel: (964) 18184102. Sakhar Group, Arrassat al-hindya Al Masbah, Bagdad. (964) 7400144446. **JORDAN:** Palestine Bldg. Matl. (Bashiti Hardware), 93 King Abdullah 2nd Street, Opp. ELBA House, P.O. Box 3005, Amman 11953, Tel: (962-6) 5349098, Fax: (962-6) 5330731. **KENYA:** Dextron Tools Ltd., P.O. Box 20121-00200, Shariff House, Kimathi Street, Nairobi. Tel: (254-20) 6905000/ 2358021, Fax: (254-20) 6905111/ 6905112. **KUWAIT:** Al Omar Technical Co., P.O. Box 4062, 13041 Safat, Kuwait. Tel: (965) 24848595/ 24840039, Fax: (965) 24845652. Fawaz Al Zayani Establishment, P.O. Box 42426, Shop No. 18, Al Humaizi Commercial Complex, Khalifa Al Jassim, Shuwaikh, Kuwait. Tel: (965) 24828710, Fax: (965) 24828716. **LEBANON:** Est. Shaya & Azar S.A.R.L., Boulvard, Jdeideh, Mar Takla-Bouchrieh, P.O. Box 90545, Jdeideh, Beirut. Tel: (961-1) 872305/ 872306, Fax: (961-1) 872303. **LIBYA: (Benghazi)** Sniydel st., Amr Ibn EL-Aas Rd. Tel: (+218) 92 5771120. **(Tripoli)** Al Barniq Service Center, Mokhazin elsukar st., ElFallah. Tel: (+218) 21 4808019. **(Misrata)** Al Hilal Service Center, Tawergha st. Tel: (+218) 51 2626743. **MAURITIUS:** Robert le Marie Limited, Old Moka Road, Bell Village, P.O. Box 161, Port Louis. Tel: (230) 2121865/ 2122847, Fax: (230) 2080843. **MOROCCO:** Ets. Louis Guillaud & Cie, 31, Rue Pierre Parent, Casablanca-21000. Tel: (+212) 522 305971, Fax: (+212) 522 444518. **NIGERIA:** Meridian Power Tools Ltd., Gr. Floor, #1 Alhaji Masha Road, Next to Teslim Balogun Stadium, Near National Stadium, Surulere, Lagos. Tel: (234-1) 7740431/ 7740410, Fax: (234-1) 7913798. **OMAN:** Al Jizzi Company LLC, P.O. Box 1704, P.C. 112 Ruwi, Oman. Tel: (968) 24832618/ 24835153, Fax: (968) 24831334. Al Hassan Technical & Construction Supplies Co. LLC., P.O. Box 1948, P.C. 112, Ruwi, Oman. Tel: (968) 24810575/ 24837054, Fax: (968) 24810287/ 248333080. Khimji Ramdas, P.O. Box 19, Post Code 100, Ghala, Muscat, Oman. Tel: (968) 24595906/ 907, Fax: (968) 24852752. Oman Hardware Co. LLC., P.O. Box 635, Ruwi-112. Tel: (968) 24815131, Fax: (968) 24816491. Oman Marketing & Service Co. (Omasco), P.O. Box 2734, Behind Honda Showroom, Wattayah, Oman. Tel: (968) 24560232/ 24560255, Fax: (968) 24560993. Oman Marketing & Service Co. (Omasco), Al Ohi, Sohar, Oman. Tel: (968) 26846379, Fax: (968) 26846379. Oman Marketing & Service Co. (Omasco), Sanaya, Salalah, Oman. Tel: (968) 23212290, Fax: (968) 23210936. **PAKISTAN:** Ammar Service & Spares, 60-Bank Arcade, Serai Road, Karachi, Pakistan. Tel: (92-21) 32426905, Fax: (92-21) 32427214. ZIT Co., Nasir & Bros., 2nd Floor, Qadri Center, Chowk Dalgran, Railway Road, Lahore. Tel: (92-42) 37670839, Fax: (92-42) 37652989. **QATAR:** Al Muftah Service Centre, Al Wakrah Road, P.O. Box 875, Doha, Qatar. Tel: (974) 4650880/ 4650110/ 4446868, Fax: (974) 4441415/ 4662599. Shaheen Electrical Works & Trading Co. WLL., Gate 34, St.44 Industriala Area, P.O. Box 9756, Doha. Tel: (974) 4600230/ 4600525, Fax: (974) 4601338. Teyseer Industrial Supplies & Services Co. WLL., 55, Al Wakalat St. (Between St. 18 & 19) Salwa Industrial Area, P.O. Box 40523, Doha, Qatar. Tel: (974) 4581536, Fax: (974) 4682024. **SAUDI ARABIA: (Al Bahr)** Mohamed Ahmed Bin Afif Est., P.O. Box 530, Yanbu, Al Bahr. Tel: (966-4) 3222626/ 3228867, Fax: (966-4) 3222210. **(Al Khobar)** Fawaz Ebrahim Al Zayani Trading Est., P.O. Box 76026, Al Khobar # 31952, Tel: (966-3) 8140914, Fax: (966-3) 8140824. MSS (Al-Mojil Supply & Services) P.O. Box 450, Jubail 31951, Opp. Gulf Bridge Library & Riyadh House. Tel: (966-3) 3612850/ 3624487/ 3621729, Fax: (966-3) 3623589/ 3620783. **(Dammam)** Al Bawardi Tools & Hardware, P.O. Box 112, Dammam 31411. Tel: (966-3) 8330780/ 8348585 ext. 24, Fax: (966-3) 8336303. **(Jeddah)** Al Bawardi Tools & Hardware, P.O. Box 16905, Jeddah-21474. Tel: (966-2) 6444547, Fax: (966-2) 6439024. EAC (Al Yousef Contg. & Trdg. Est.), P.O. Box 30377, Jeddah -21477, Tel: (966-2) 6519912, Fax: (966-2) 6511153. **(Madina)** Garziz Trading for Bldg Mat & Decoration, P.O. Box 3364, Madina. Tel: (966-4) 8261490/ 8227636, Fax: (966-4) 8265741. **(Riyadh)** Al Bawardi Tools & Hardware, P.O. Box 68, Riyadh 11411. Tel: (966-1) 4484999, Fax: (966-1) 4487877. Industrial Material Organization (IMO), P.O. Box 623, Rail Street, Riyadh. Tel: (966-1) 4028010, Fax: (966-1) 4037970. Sulatn Garment factory (RSC), P.O. Box 29912, Riyadh 11467. Tel: (966-1) 4055148/ 4042889, Fax: (966) 4055148. **SOUTH AFRICA:** Trevco Power Tool Service 14 Steenbok Street, Koedoespoort, 0186, Pretoria, South Africa. Tel: (27-86) 1873826, Fax: (27-86) 5001771. **TANZANIA:** General Motors investment Ltd., P.O. Box 16541, 14 Nyerere Road, Vingunguti, Dar-es-Salaam. Tel: (255 22) 2862661/ 2865022, Fax: (255 22) 2862667. **TUNISIA:** Societe Tunisienne De Maintenance (STM), Rue de la Physique. Nouvelle Zone Industrielle Ben Arous., 2013 Ben Arous, Tunisia. Tel: (+216) 71 389687, Fax: (+216) 71 385154. **UAE: (Abu Dhabi)** Light House Electrical, P.O. Box 120, Abu Dhabi, Tel: (971-2) 6726131, Fax: (971-2) 6720667. **(Ajman)** Al Sukoon Gen. Trdg. Co. LLC, P.O. Box 2975, Ajman. Tel: (971-6) 7435725/ 7438317, Fax: (971-6) 7437350. **(Al Ain)** Zillion Equipment and Spare Parts Trading LLC, P.O. Box 19740, Opp. Bin Sadal/ Trimix Redymix Sanaiya, Al Ain. Tel: (971-3) 7216690, Fax: (971-3) 7216103. **(Dubai)** Alebrah Engineering Service, P.O. Box 78954, Al Qusais, Dubai. Tel: (971-4) 2850044, Fax: (971-4) 2844802. Black & Decker (Overseas) GmbH, P.O. Box 5420, Dubai, Tel: (971-4) 8127400/ 8127406, Fax: (971-4)2822765. Ideal Star Workshop Eqpt. trading LLC, P.O. Box 37110, Al Quoz, Dubai. Tel: (971-4) 3474160, Fax: (971-4) 3474157. **(Musaffah)** Light House Electrical, P.O. Box 120, Abu Dhabi, Tel: (971-2) 5548315, Fax: (971-2) 5540461. **(Sharjah)** Mc Coy Middle East LLC, P.O. Box 25793, Sharjah, Tel: (971-6) 5395931, Fax: (971-6) 5395932. Burj Al Madeena, Industrial Area No.1, Opp. Pakistani Masjid, P.O. Box 37635, Sharjah. Tel: (971-6) 5337747, Fax: (971-6) 5337719. **(Ras Al Khaimah)** Mc Coy Middle East LLC, P.O. Box 10584, Ras Al Khaimah, Tel: (971-7) 2277095, Fax: (971-7) 2277096. **UGANDA:** The Building Center (U) Ltd., 52 Station Road, Kitgum House, P.O. Box 7436, Kampala, Uganda. Tel: (256-41) 4234567/ 4259754, Fax: (256-41) 4236413. **YEMEN: (Aden)** Middle East Trad. Co. Ltd. (METCO), Mualla Dakka, Aden, Yemen. Tel: (967-2) 222670, Fax: (967-2) 222670. (**Sana'a)** Middle East Trad. Co. Ltd. (METCO), Hayel St., Sana'a, Yemen. Tel: (967-1) 204201, Fax: (967-1) 204204. **(Taiz)** Middle East Trading Co. (METCO), P.O. Box 12363, 5th Flr, Hayel Saeed Anam Bldg, Al-Mugamma St. Taiz, Yemen. Tel: (967-4) 213455, Fax: (967-4) 219869.

BLACK & DECKER®

WARRANTY REGISTRATION CARD

YOUR NAME/ الإسم ----------

YOUR ADDRESS العنوان ----------

POSTCODE الرمز البريدي ----------

DATE OF PURCHASE تاريخ الشراء ----------

DEALER'S NAME & ADDRESS/ إسم و عنوان البائع ----------

PRODUCT MODEL NO. BPXH2000